BP (L)

LED滑行引导标记牌

CAAC MH/T 6011
CAAC AC-137-CA-2017-04-R1
ICAO 附件14，卷I
FAA AC 150/5345-44

特 点

- 铝合金型材框架结构，易折杆贯穿箱体设计，坚固耐用，抗风能力优异
- 模块化设计，极大提升维护作业便捷性
- 多重防水结构设计，防护等级达IP65，有效阻隔雨水与尘埃侵入
- 前门支持免工具自由开闭及完全脱卸，便于维护
- 前面板采用4.5mm含抗UV层聚碳酸酯材料，抗紫外线及抗冲击性能极佳
- 低能耗LED灯条，综合寿命≥100,000小时，光衰不大于30%
- 严格的LED色彩管理，保证标记牌颜色一致性和纯度
- 内部反射式照明设计，标记牌表面发光高度均匀，无任何阴影
- 1到5级调光光级下功率因数 >0.90
- 驱动优化散热设计与过热保护功能，有效提升高温环境下的运行可靠性
- EMI符合FAA要求，通过FCC Part 15 Class A标准的检测

结 构

1. 前框架组件
2. 驱动总成
3. LED灯条
4. 主框架
5. 易折支杆
6. 法兰盘
7. 灯条连接线

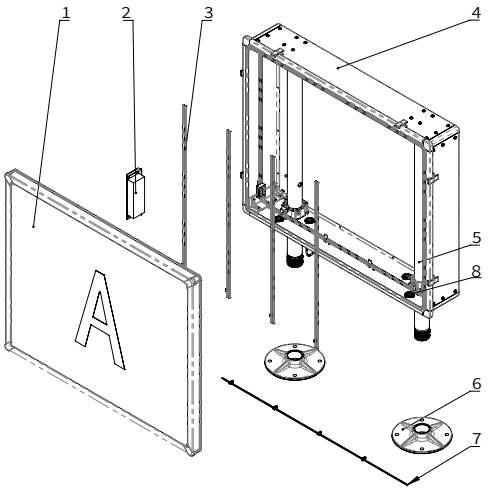

订 购 信 息

BP (L) - X - X - X - X - X - X - X - X

产品类型
BP(L) = LED型滑行引导标记牌

功能类型
Y = 黄底黑字
R = 红底白字
B = 黑底黄字

字符高度类型
2 = 300mm
3 = 400mm

供电模式
M = 220 V
S = 2.8 A～6.6 A

亮度类型
H = 高亮度

适用环境温度类型
D = -55°C ~ +55°C

风力承受力类型
I = 240km/h
II = 322km/h
III= 480km/h

结 构
U = 单面
B = 双面

可选项
S = 外置开关

*订购时，请详细描述灯具的安装方式
备品备件及附件需另行订购并提供具体订购号

www.airsafe.com.cn
021-63073484
sales@airsafe.com.cn

*V3.0 产品单页不定期更新，恕不另行通知

BP(L)

LED滑行引导标记牌

环 境 参 数

海 拔	4500m以下
工作温度	-55°C ~ +55°C
防护等级	IP65
抗风等级	240km/h，322Km/h,480Km/h
相对湿度	100%
地震基本烈度	Ⅶ度

电 气 参 数

功率因素	＞0.90
供电方式	2.8A~ 6.6A 串联供电

隔 离 变 压 器 选 型

滑行引导标记牌的高度和宽度由字符信息所决定，不同高度和宽度的标记牌配备不同数量的LED灯条和驱动模块，并选择相应功率的隔离变压器

安 装 方 式

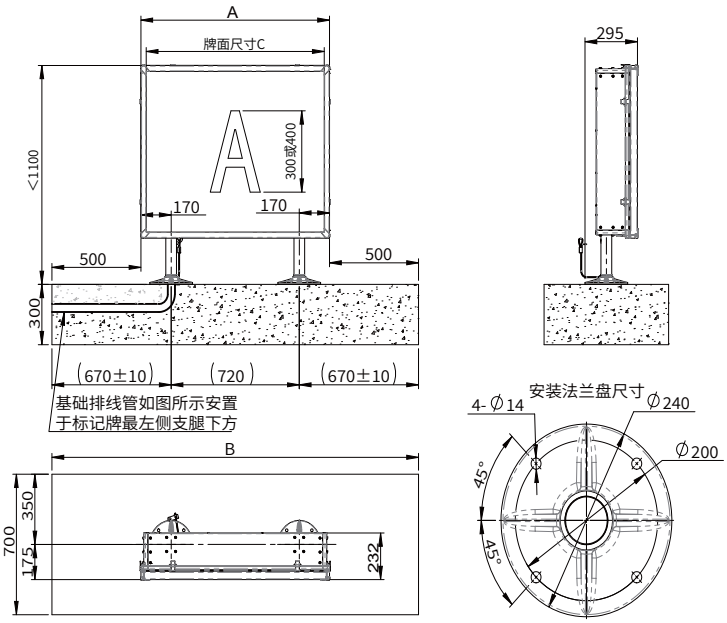

*具体尺寸请参照说明书

备 品 备 件

结构号	名 称	订购号	描 述
2	驱动总成	60871	LED驱动
3	LED灯条	960A02	LED灯条(H400)
		960A04	LED灯条(H300)
5	易折支杆	60845-II	支杆Ø60×1070(II型)
		60845-III	支杆Ø60×1070(III型)
		46342-II	支杆Ø60×870(II型)
		46342-III	支杆Ø60×870(III型)
6	法兰盘	27691	法兰盘240
7	灯条连接线	71804	灯条连接线

附 件

序号	订购号	描 述
1	946341	搭扣组件
2	948418	漏水盖组件
3	ITF-XXX-066	隔离变压器
4	PLG4	组装式二次电缆连接器 Style 4
5	REC11	组装式二次电缆连接器 Style 11